1RM

BAHCO

www.bahco.com

НАКИДНОЙ КЛЮЧ РЕВЕРСИВНОГО ТИПА

ЧТО НОВОГО?

- **Дизайн и отделка ключа максимально приближены к серии 111M**

- **Широкий ассортимент, больше размеров → КОНЦЕПЦИЯ РЕВЕРСИВНОГО ИНСТРУМЕНТА BAHCO**

- **Bahco становится лидером в производстве реверсивного инструмента:**
  - Новое поколение трещоток с овальной, круглой и сверхтонкая рабочей частью
  - Реверсивные отвертки
  - **Новые ключи реверсивного типа**

УЛУЧШЕНИЯ

BAHCO
www.bahco.com

Простое позиционирование

Быстрая и простая смена направления вращения

Больший срок службы

Быстрая и безопасная работа, исключающая случайное изменение направления вращения

Работа одной рукой

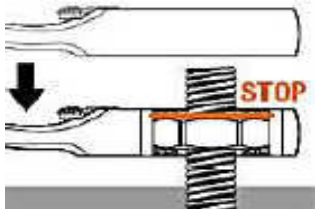

Улучшенная досягаемость

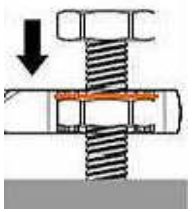

Для работы в трудном положении

SNA Europe

ИННОВАЦИОННОЕ РЕШЕНИЕ

BAHCO
www.bahco.com

Bahco предлагает ряд адаптеров, благодаря которым один ключ 1RM подойдет для работы с различными размерами

Большая УНИВЕРСАЛЬНОСТЬ, больше свободного места в инструментальном ящике, меньший вес

Добавьте АДАПТЕРЫ своему реверсивному ключу и сделайте его МНОГОФУНКЦИОНАЛЬНЫМ

SNA Europe

РАЗНООБРАЗИЕ И МНОГОФУНКЦИОНАЛЬНОСТЬ

BAHCO
www.bahco.com

Плоские адаптеры:

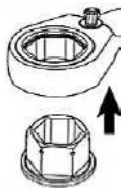

- Пригодны для 14 и19 мм реверсивных ключей
- Создают инструмент для работы с различными метрическими размерами, а также Torx
- 14мм – меньшие, 19 мм – большие размеры

2 Ключа + набор адаптеров ➢ полностью покроют Ваши нужды!

Адаптеры для головок и бит:

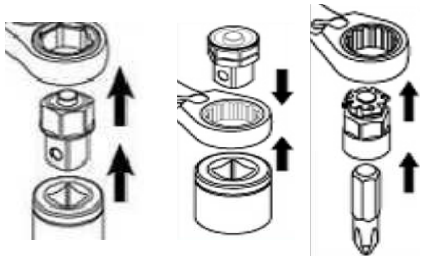

- Для разных ключей (10, 13 и 19 мм)
- Превращают ключ в трещотку для работы с головками или битами
- Для работы с¼”, 3/8” и ½”головками, а также ¼”, 5/16” и10 мм битами

Проходные головки: Позволяют превратить 19 мм ключ в проходную трещотку для использования с полным ассортиментом проходных головок Bahco

SNA Europe

КЛЮЧЕВЫЕ ФАКТОРЫ УСПЕХА

BAHCO
www.bahco.com

Наш храповой механизм создан прочным и компактным. Количество зубьев от 55 до 133 обеспечивает плавную работу.

Назначение:

- Наши реверсивный ключи превосходят требования ISO в части крутящего момента, применяемые к гаечным ключам
- Наш инструмент проходит тест, где нагрузки в 25% от предела ISO прикладываются 50 000 раз. После этого инструмент подвергается предельным нагрузкам в соответствии с требованиями ISO

Гарантия качества Bahco

ISO

Скорость работы: Наиболее существенное преимущество – количество зубьев на шестеренках Количество зубьев - 50 и 136, шаг трещотки составляет 7.2º и 2.6º. Это гораздо удобнее, когда Вы работаете с крепежом:

- Обычным комбинированным ключом, необходим поворот на 30º для установки на грани
- С помощью нашей обычной трещотки, шаг составляет около 6º без снятия ключа

Большее количество зубьев, лучшая досягаемость, более быстрая работа… другими словами: время – деньги!

SNA Europe

ДОПОЛНИТЕЛЬНАЯ ИНФОРМАЦИЯ

BAHCO
www.bahco.com

1RM / 1RZ РЕВЕРСИВНЫЕ КЛЮЧИ

	731415			L mm	a1xa2 mm	b1xb2 mm	g
1RM-6	3014146	1	6	128	6.3x3.9	14.0x15.0	27
1RM-7	3014153	1	7	140	6.5x4.6	16.6x16.7	35
1RM-8	3000552	1	8	140	6.5x4.6	16.6x16.7	38
1RM-9	3000569	1	9	150	6.9x4.9	18.4x18.8	48
1RM-10	3000576	1	10	159	7.3x5.3	20.0x20.8	159
1RM-11	3000583	1	11	165	7.7x5.6	21.8x23.0	67
1RM-12	3000590	1	12	172	8.2x6.0	22.7x25.0	82
1RM-13	3000606	1	13	178	8.8x6.4	24.7x27.1	95
1RM-14	3000613	1	14	191	9.0x6.8	27.0x29.2	113
1RM-15	3000620	1	15	200	9.4x7.0	28.3x31.3	130
1RM-16	3000637	1	16	208	9.9x7.2	30.0x33.4	158
1RM-17	3000644	1	17	226	10.3x7.7	31.8x35.5	180
1RM-18	3000651	1	18	237	10.7x8.2	32.8x37.6	213
1RM-19	3000668	1	19	248	11.2x8.8	33.8x39.7	233
1RM-21	0214495	1	21	290	13.0x9.0	40.0x46.0	343
1RM-22	3005915	1	22	290	13.0x9.0	40.0x46.0	503
1RM-24	3005922	1	24	323	14.5x10.0	46.0x52.0	503
1RM-27	3014177	1	27	359	15.5x10.5	52.5x56.5	550
1RM-30	3014184	1	30	403	17.0x11.4	58.5x62.7	750
1RM-32	3014191	1	32	425	17.5x12.5	62.5x66.4	900

	731415			L mm	a1xa2 mm	b1xb2 mm	g
1RZ-1/4	0153725	1	1/4	128	6.3x3.9	14.0x15.0	27
1RZ-5/16	3014207	1	5/16	140	6.5x4.3	17.0x16.7	38
1RZ-3/8	3014214	1	3/8	158	7.3x5.0	20.2x20.8	57
1RZ-7/16	3014221	1	7/16	165	7.7x5.3	22.0x23.0	67
1RZ-1/2	3014245	1	1/2	178	8.6x6.1	25.5x26.8	95
1RZ-9/16	3014238	1	9/16	190	9.0x6.5	26.9x29.0	113
1RZ-5/8	3014252	1	5/8	208	9.9x7.1	29.8x33.0	158
1RZ-11/16	3014269	1	11/16	225	10.3x7.5	31.8x36.5	180
1RZ-3/4	3014276	1	3/4	247	11.2x8.6	34.0x39.4	233

***1RM-21 новый размер**

1RM НАБОРЫ /S и /SH

	731415			g
1RM/SH6	0219773	1	6	625
1RM/SH12	0219780	1	12	1520

1RM/SH6	8, 10, 12, 13, 14, 17 mm
1RM/SH12	8, 9, 10, 11, 12, 13, 14, 15, 16, 17, 18, 19 mm

Наборы 1RM/SH теперь поставляются в держателях, аналогичных остальным наборам реверсивных ключей

Улучшения:

- Новый держатель с защелкой полностью исключает выпадение ключей

SNA Europe

ДОПОЛНИТЕЛЬНАЯ ИНФОРМАЦИЯ

BAHCO
www.bahco.com

41RM РЕВЕРСИВНЫЙ КЛЮЧ С ПЛАВАЮЩЕЙ ГОЛОВКОЙ

	731415			L mm	a1xa2 mm	b1xb2 mm	g
41RM-8	3014412	1	8	127	6.5x4.3	17.0x17.0	35
41RM-10	3014429	1	10	136	7.3x5.0	20.0x21.0	55
41RM-11	3014436	1	11	141	7.7x5.4	22.0x23.0	63
41RM-12	3014443	1	12	148	8.2x5.8	23.0x25.0	83
41RM-13	3014450	1	13	154	8.6x6.1	25.0x27.0	93
41RM-14	3014467	1	14	160	9.0x6.4	27.0x29.0	113
41RM-17	3014474	1	17	190	10.3x7.6	32.0x36.0	173
41RM-19	3014481	1	19	215	11.2x8.6	34.0x40.0	233
41RM-21	0219742	1	21	274	13.0X9.0	40.0X46.0	393

***41RM-21 Новый размер и 41RM-14 / 41RM-19 с кольцом**

	731415			g
41RM/SH8	0220656	1	8	960
41RM/SH8	8, 10, 11, 12, 13, 14, 17, 19 mm			

1320RM / 1320RZ ДВУСТОРОННИЙ РЕВЕРСИВНЫЙ КЛЮЧ

	731415			L mm	a1xa2 mm	b1xb2 mm	g
1320RM-6-7	3014498	1	6-7	115	6.3x6.5	14.2x17.2	35
1320RM-8-9	3014504	1	8-9	128	6.5x6.9	16.8x20.2	45
1320RM-10-11	3014511	1	10-11	150	7.3x7.7	20.2x21.8	60
1320RM-12-13	3014528	1	12-13	170	8.2x8.6	23.0x24.8	80
1320RM-14-15	3014535	1	14-15	190	9.0x9.4	26.5x29.5	120
1320RM-16-17	3014542	1	16-17	200	9.9x10.3	29.5x31.5	160
1320RM-18-19	3014559	1	18-19	230	10.3x11.2	31.5x33.5	200
1320RM-22-24	0221646	1	22-24	245	11.2X13.0	34.0X40.0	250

***1320RM-22-24 Новый размер**

	731415			L mm	a1xa2 mm	b1xb2 mm	g
1320RZ-1/4-5/16	3014566	1	1/4-5/16	115	6.3x6.5	14.2x17.2	35
1320RZ-3/8-7/16	3014573	1	3/8-7/16	128	6.5x6.9	16.8x20.2	45
1320RZ-1/2-9/16	3014580	1	1/2-9/16	170	8.2x8.8	23.0x24.8	80

10RM РЕВЕРСИВНЫЙ КЛЮЧ, УКОРОЧЕННЫЙ

	731415			L mm	a1xa2 mm	b1xb2 mm	g
10RM-8	3014344	1	8	90	6.5x4.0	16.6x16.7	25
10RM-10	3014351	1	10	95	7.3x4.8	20.0x20.8	35
10RM-13	3014368	1	13	108	8.6x5.8	24.7x27.1	63
10RM-14	0221677	1	14	115	9.0x6.8	27.0x29.2	75
10RM-17	3014375	1	17	127	10.3x7.2	31.8x35.5	113
10RM-19	3014382	1	19	139	11.2x8.2	33.8x39.7	143

***10RM-21 Новый размер**

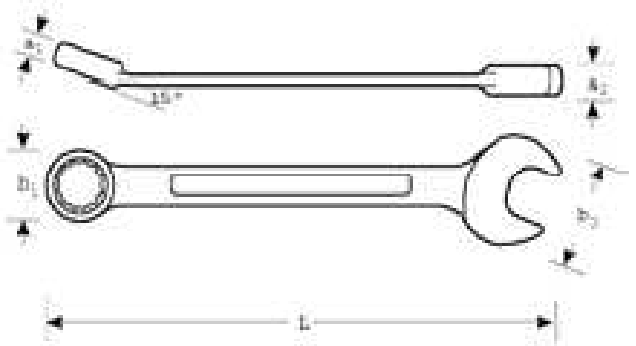

SNA Europe

1RM

BAHCO

www.bahco.com

НАКИДНОЙ КЛЮЧ РЕВЕРСИВНОГО ТИПА